NetterVibration




23

# Netter Druckluft-Turbinenvibratoren
## Serie NCT

- Kreisförmige Schwingung
- Widerstandsfähig gegen aggressive Umgebungsbedingungen
- Uneingeschränkter Betrieb mit ölfreier Druckluft
- Nennfrequenz von 4.900 $min^{-1}$ bis 45.460 $min^{-1}$
- Fliehkraft von 288 N bis 8.659 N
- Frequenz über die Druckluft stufenlos regelbar
- Niedriger Geräuschpegel
- Wartungsfrei durch dauergeschmierte Wälzlager
- Ausführungen gemäß ATEX oder in Edelstahl lieferbar










Vibration im Dienst der Technik

**NetterVibration**




# Netter Druckluft-Turbinenvibratoren
## Serie NCT

| Typ | Arbeits-moment [cmkg] | Nennfrequenz [min⁻¹] 2 bar | 4 bar | 6 bar | Fliehkraft [N] 2 bar | 4 bar | 6 bar | Luftverbrauch [l/min] 2 bar – 6 bar | Schallpegel [dB(A)] 2 bar – 6 bar |
|---|---|---|---|---|---|---|---|---|---|
| **NCT 1** | 0,006 | 29.100 | 38.820 | 45.460 | 288 | 513 | 703 | 19 – 45 | 68 – 83 |
| **NCT 2** | 0,012 | 21.360 | 29.520 | 34.000 | 311 | 594 | 787 | 20 – 48 | 66 – 81 |
| **NCT 3** | 0,016 | 26.940 | 34.900 | 39.700 | 637 | 1.069 | 1.383 | 28 – 75 | 63 – 77 |
| **NCT 4** | 0,023 | 21.740 | 26.920 | 30.380 | 597 | 915 | 1.165 | 31 – 73 | 62 – 76 |
| **NCT 4i** | 0,046 | 14.020 | 18.560 | 21.000 | 496 | 869 | 1.112 | 31 – 75 | 61 – 73 |
| **NCT 5** | 0,049 | 22.740 | 27.840 | 30.940 | 1.389 | 2.082 | 2.572 | 93 – 284 | 74 – 90 |
| **NCT 10** | 0,096 | 16.940 | 20.680 | 22.980 | 1.511 | 2.251 | 2.780 | 92 – 287 | 66 – 78 |
| **NCT 10i** | 0,192 | 12.200 | 14.680 | 16.420 | 1.567 | 2.269 | 2.839 | 93 – 286 | 63 – 77 |
| **NCT 15** | 0,160 | 15.740 | 20.060 | 22.700 | 2.174 | 3.530 | 4.521 | 215 – 461 | 72 – 84 |
| **NCT 29** | 0,282 | 11.920 | 14.760 | 16.740 | 2.197 | 3.369 | 4.334 | 216 – 461 | 66 – 78 |
| **NCT 29i** | 0,564 | 7.360 | 10.240 | 11.780 | 1.676 | 3.243 | 4.291 | 213 – 463 | 63 – 77 |
| **NCT 55** | 0,545 | 11.000 | 13.980 | 15.760 | 3.618 | 5.845 | 7.426 | 386 – 918 | 77 – 85 |
| **NCT 108** | 1,081 | 8.280 | 10.420 | 11.720 | 4.067 | 6.441 | 8.152 | 379 – 911 | 73 – 84 |
| **NCT 108i** | 2,161 | 4.900 | 6.860 | 8.000 | 2.860 | 5.590 | 7.591 | 392 – 927 | 66 – 77 |
| **NCT 126** | 1,262 | 6.060 | 8.280 | 9.400 | 2.591 | 4.760 | 6.124 | 653 – 1.707 | 71 – 83 |
| **NCT 250** | 2,502 | 5.500 | 7.020 | 7.800 | 4.152 | 6.761 | 8.348 | 655 – 1.710 | 71 – 82 |
| **NCT 250i** | 5,000 | – | 5.100 | 5.620 | – | 7.131 | 8.659 | 1.222* – 1.732 | 70 – 74 |

Die technischen Daten sind Vergleichswerte und können je nach Anwendungsfall variieren. Weitere Daten auf Anfrage. *Bei 4 bar.

| Typ | A [mm] | B [mm] | C [mm] | D [mm] | E [mm] | F | G* [mm] | H* [mm] | K [mm] | Gewicht [kg] |
|---|---|---|---|---|---|---|---|---|---|---|
| **NCT 1** | 40 | 27 | 70 | 56 | 6,5 | G 1/8 | 30 | 5,5 | 10 | 0,165 |
| **NCT 2** | 40 | 27 | 70 | 56 | 6,5 | G 1/8 | 30 | 5,5 | 10 | 0,162 |
| **NCT 3** | 50 | 32 | 86 | 68 | 7 | G 1/8 | 40 | 7 | 12 | 0,230 |
| **NCT 4** | 50 | 32 | 86 | 68 | 7 | G 1/8 | 40 | 7 | 12 | 0,240 |
| **NCT 4i** | 50 | 32 | 86 | 68 | 7 | G 1/8 | 40 | 7 | 12 | 0,250 |
| **NCT 5** | 65 | 43 | 113 | 90 | 9 | G 1/4 | 50 | 9 | 16 | 0,550 |
| **NCT 10** | 65 | 43 | 113 | 90 | 9 | G 1/4 | 50 | 9 | 16 | 0,570 |
| **NCT 10i** | 65 | 43 | 113 | 90 | 9 | G 1/4 | 50 | 9 | 16 | 0,610 |
| **NCT 15** | 80 | 56 | 128 | 104 | 9 | G 1/4 | 60 | 10 | 16 | 1,045 |
| **NCT 29** | 80 | 56 | 128 | 104 | 9 | G 1/4 | 60 | 10 | 16 | 1,090 |
| **NCT 29i** | 80 | 56 | 128 | 104 | 9 | G 1/4 | 60 | 10 | 16 | 1,180 |
| **NCT 55** | 100 | 73 | 160 | 130 | 13 | G 3/8 | 80 | 12 | 20 | 2,125 |
| **NCT 108** | 100 | 73 | 160 | 130 | 13 | G 3/8 | 80 | 12 | 20 | 2,250 |
| **NCT 108i** | 100 | 73 | 160 | 130 | 13 | G 3/8 | 80 | 12 | 20 | 2,500 |
| **NCT 126** | 120 | 86 | 194 | 152 | 17 | G 3/8 | 100 | 13 | 25 | 3,585 |
| **NCT 250** | 120 | 86 | 194 | 152 | 17 | G 3/8 | 100 | 13 | 25 | 3,820 |
| **NCT 250i** | 120 | 86 | 194 | 152 | 17 | G 3/8 | 100 | 13 | 25 | 4,290 |

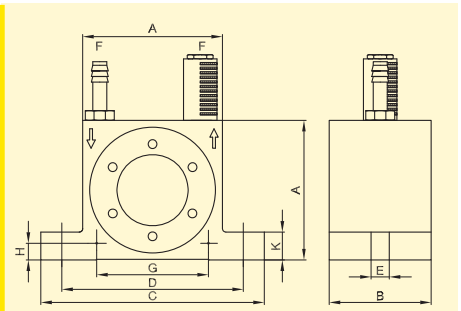


*Anreißmaße für waagerechte Befestigung, Bohrung Ø E



Sieben von feinkörnigen Produkten

**Einsatzgebiete**
Die Druckluft-Turbinenvibratoren der Serie NCT eignen sich besonders zum Bewegen von Schüttgütern.
Sie dienen der Bunkerentleerung, als Antriebe für Rutschen, Siebe und Vibrationstische und um Prozesse mechanisch anzuregen.
Besonderheiten der NCT-Vibratoren sind die hohe Frequenz bei niedrigem Geräuschpegel und der geringe Luftverbrauch.

**Aufbau und Wirkungsweise**
Die Vibration (Kreisschwingung) wird durch eine exzentrisch gelagerte Turbine mit integrierten Unwuchtgewichten erzeugt.
Die Frequenz und damit auch die Fliehkraft sind stufenlos über den Betriebsdruck regelbar.
Zur Betätigung ist ein Wegeventil erforderlich (nicht im Lieferumfang enthalten).

ATEX konforme Turbinenvibratoren der Serie NCT und Geräte mit Edelstahlgehäuse sind lieferbar.

**Zulässige Betriebsbedingungen**
**Antriebsmittel:**
Druckluft oder Stickstoff (Filter ≤ 5 µm), uneingeschränkter ölfreier Betrieb
**Betriebsdruck:**
2 bar bis 6 bar
**Umgebungstemperatur:**
-20°C bis 120°C

*NetterVibration* bietet für die Montage, Installation, Ansteuerung und Überwachung von Vibratoren und Klopfern das passende Zubehör.

**Netter liefert Lösungen.**
**Sprechen Sie mit unseren erfahrenen Anwendungstechnikern.**

**Netter GmbH**
**Deutschland**
Fritz-Ullmann-Str. 9
55252 Mainz-Kastel
Tel. +49 6134 2901-0

**Polen**
Al. W. Korfantego 195/17
40-153 Katowice
Tel. +48 32 2050947

**Schweiz**
Erlenweg 4
4310 Rheinfelden
Tel. +41 61 8316200

**Spanien**
Errota Kalea 8
20150 Villabona-Guipúzcoa
Tel. +34 943 694 994

*www.**Netter**Vibration.com*
*info@**Netter**Vibration.com*

11/2014 Änderungen vorbehalten